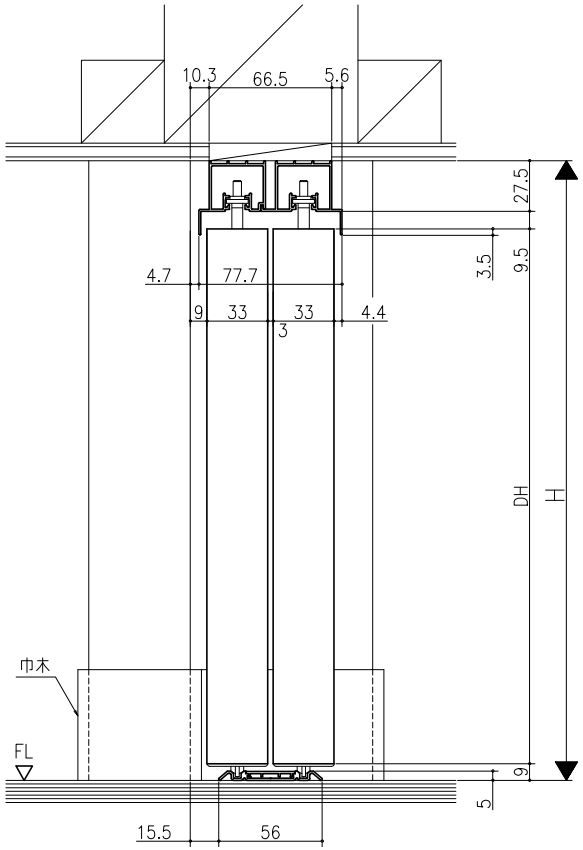

直貼りレール

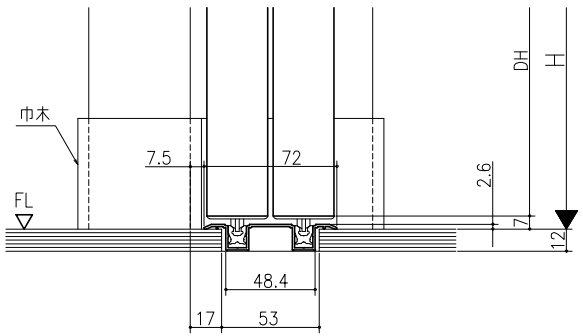

埋込みレール

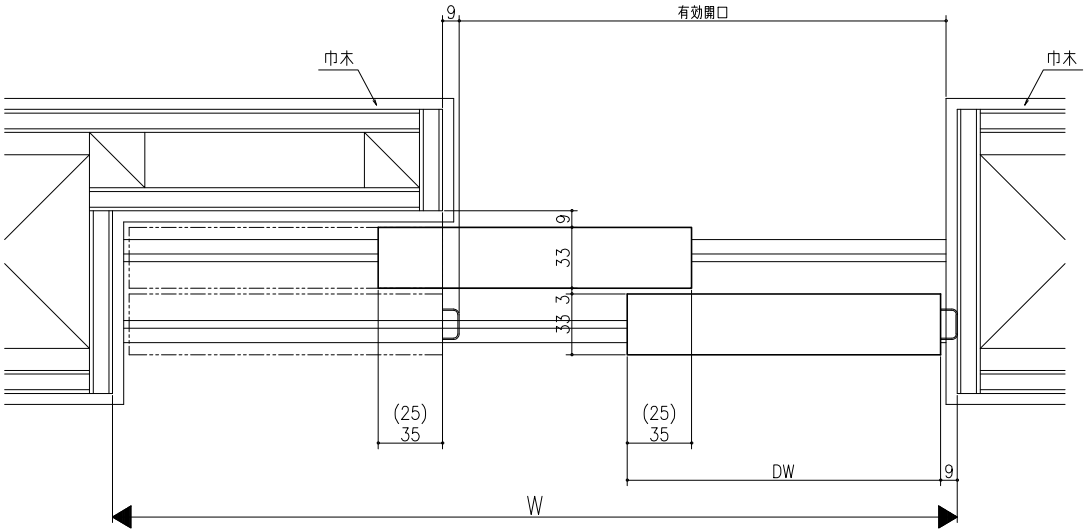

スーパースクリーン　クレーヴァ
クレーヴァ25・35　Yレール引戸
片引き戸2枚建
たて横断面
cl11a002

品名	尺度	作成	作図	検図	製番
基準図	1:1	検定			
		承認			