●標準たて枠

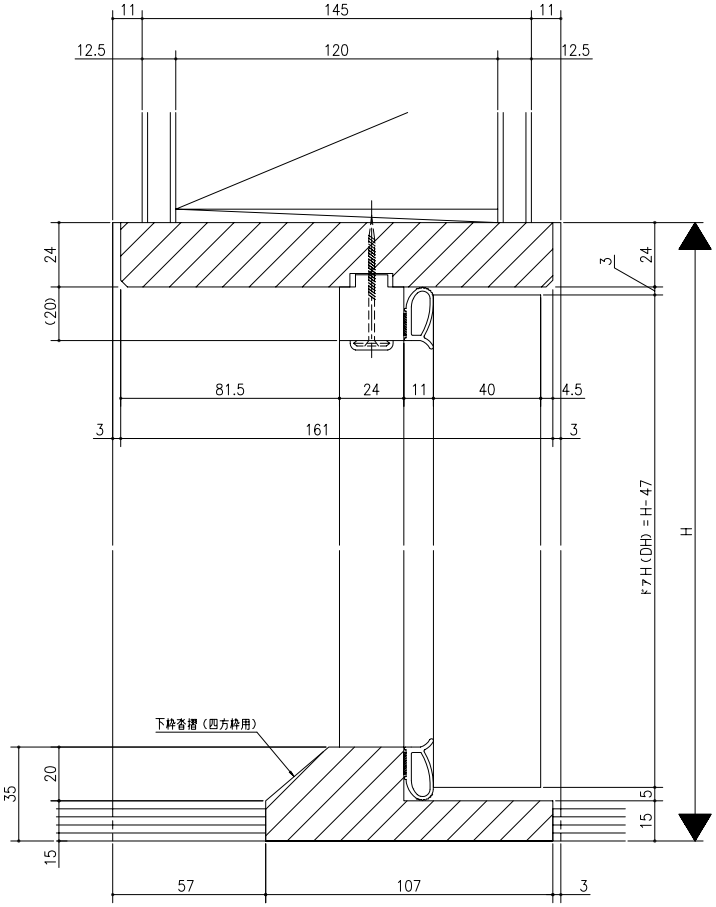

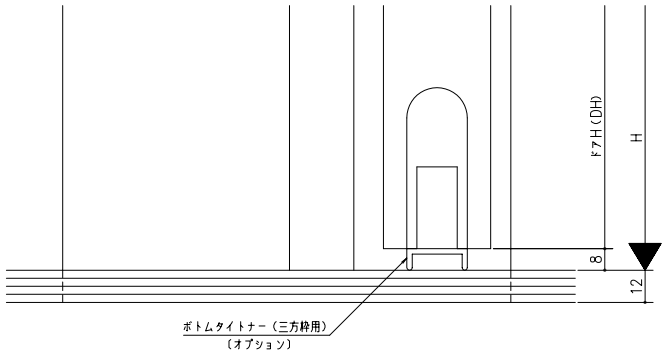

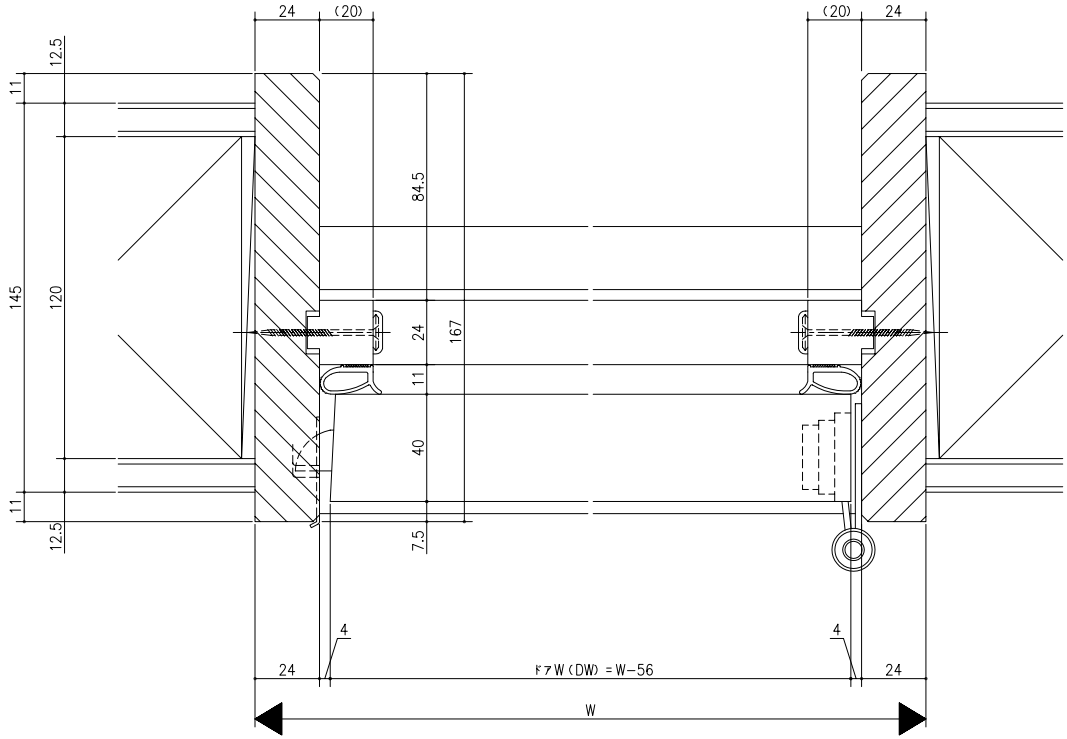

D TOS多機能商品シリーズ
防音ドア
4寸柱対応枠(ノンケーシング枠)
dt05a003