●標準たて枠

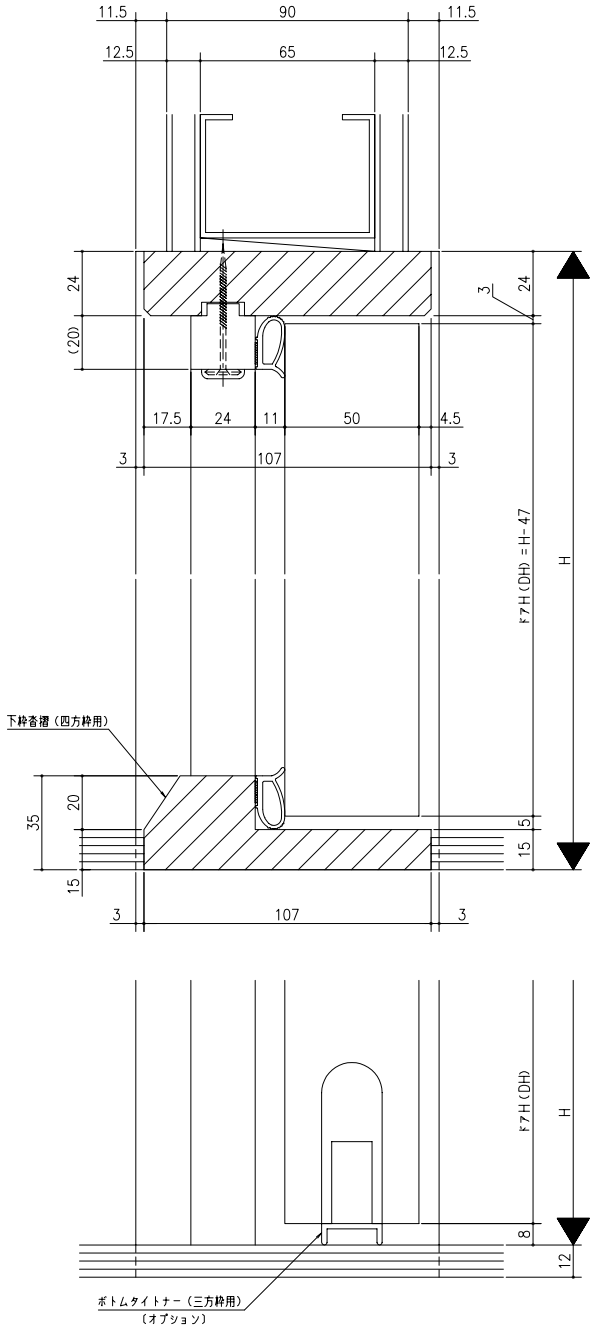

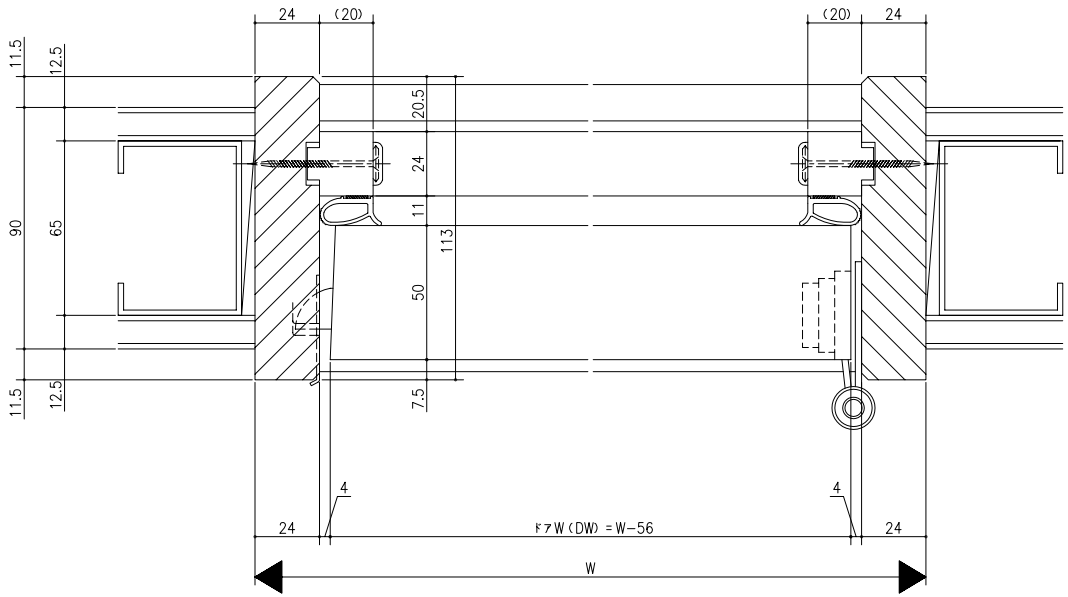

D TOS多機能商品シリーズ
高断熱・高気密ドア
集合住宅用
厚壁枠(ノンケーシング枠)
dt05a012