●標準たて枠

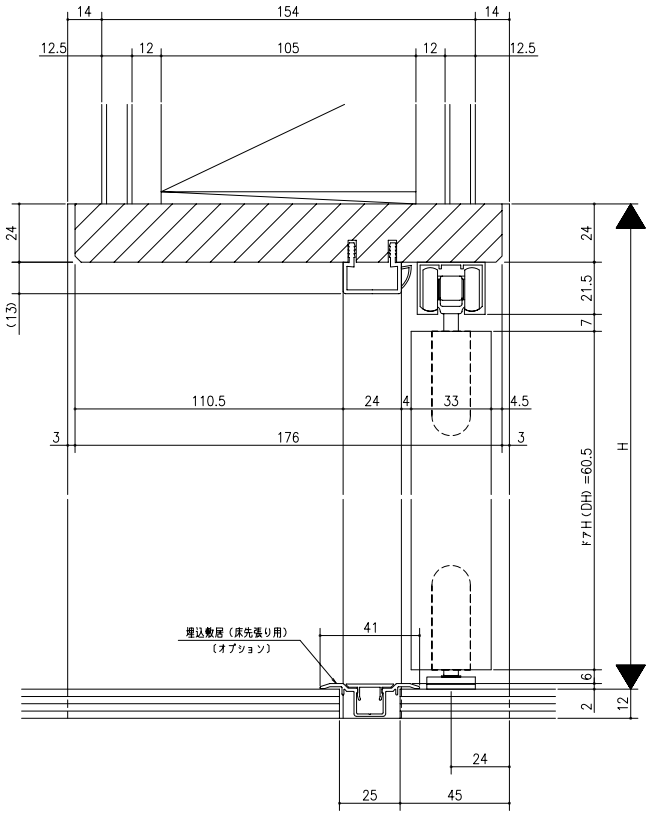

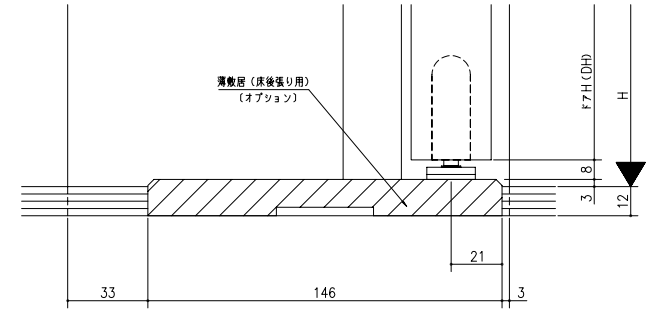

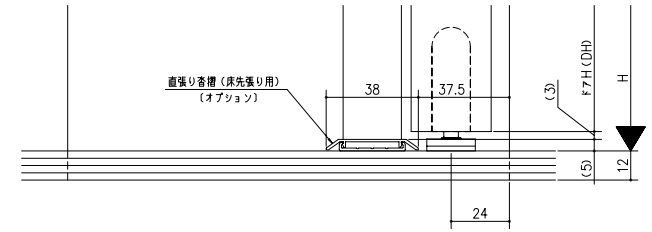

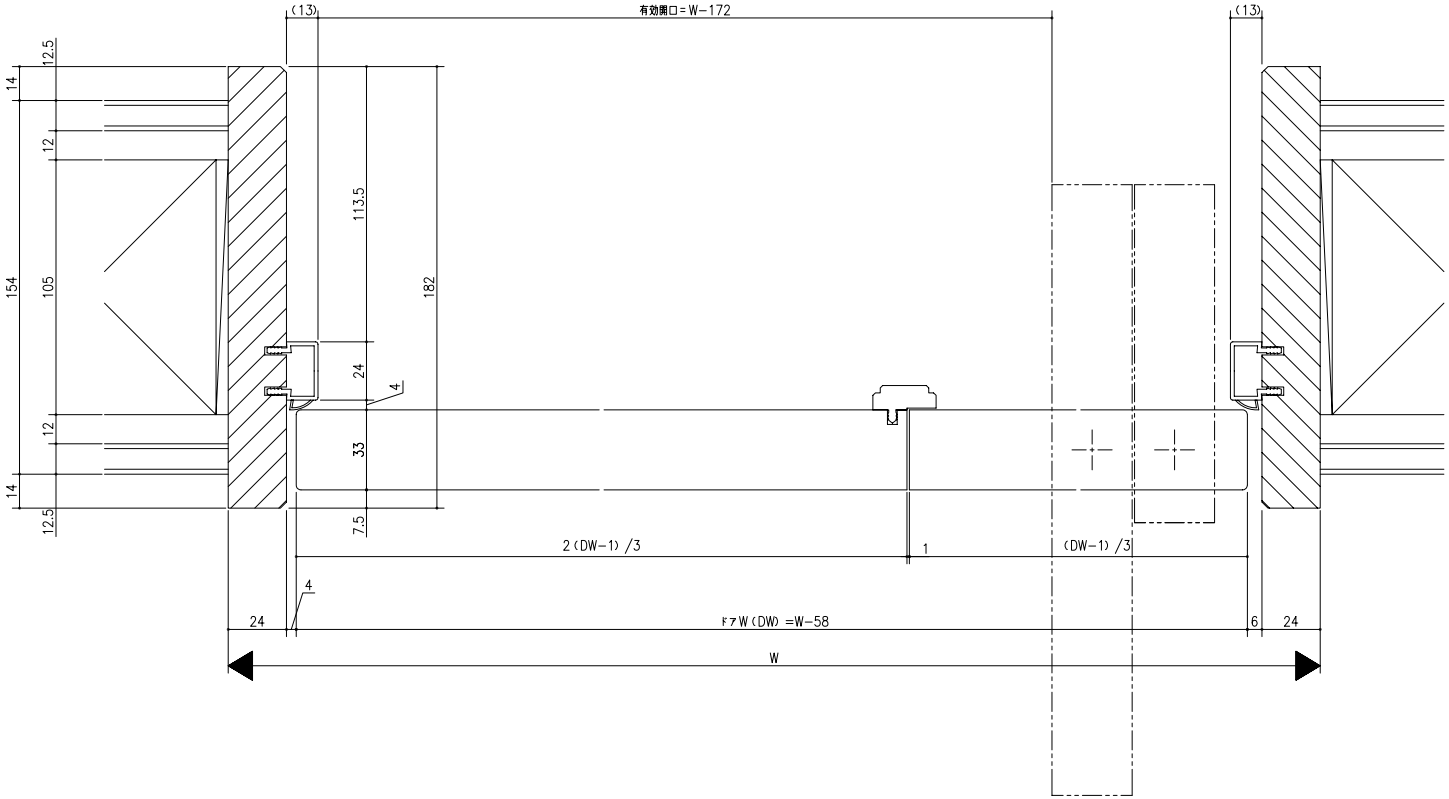

D TOS多機能商品シリーズ
室内ドア　中折れドア
厚壁枠（ノンケーシング枠）
dt09a001