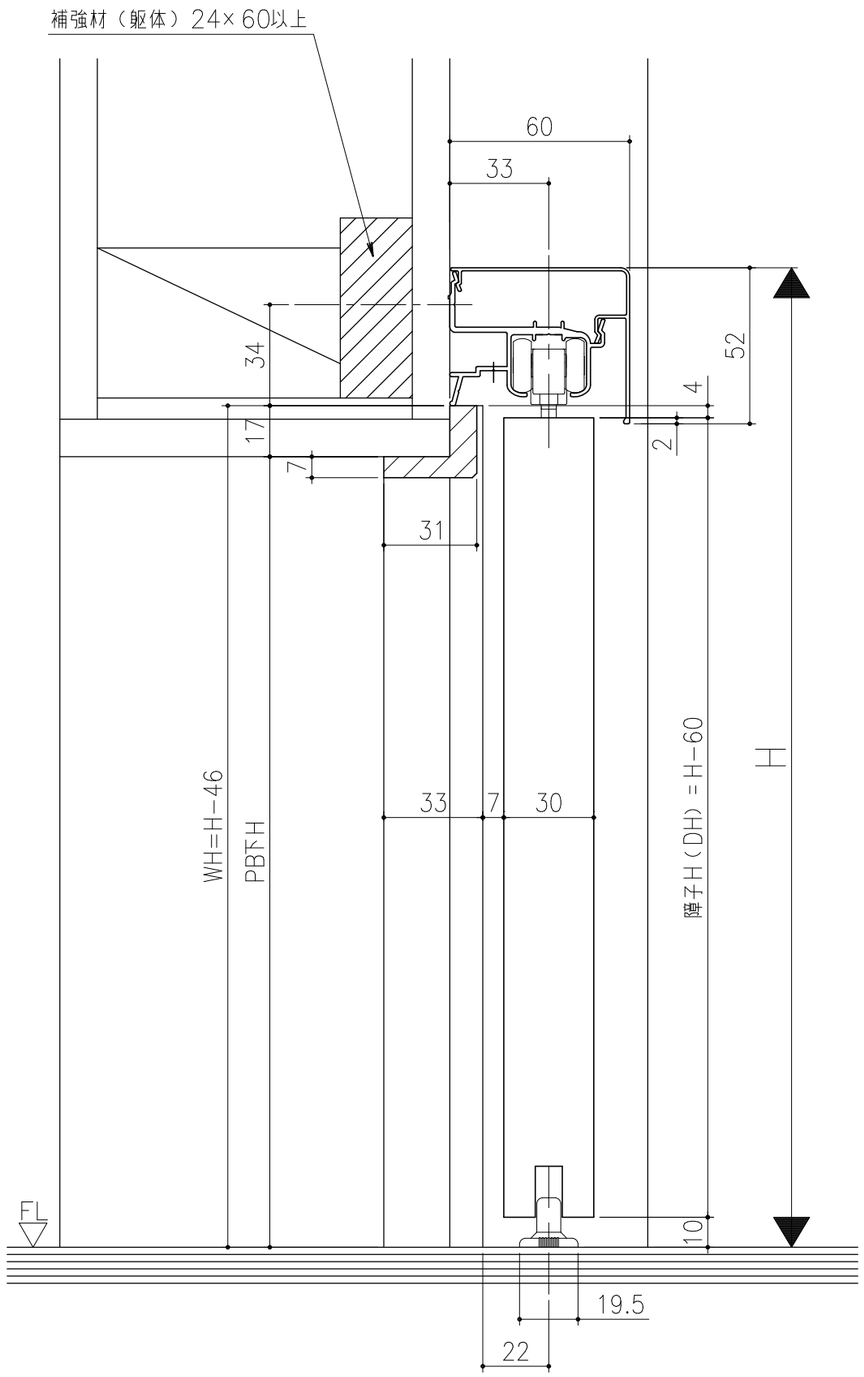

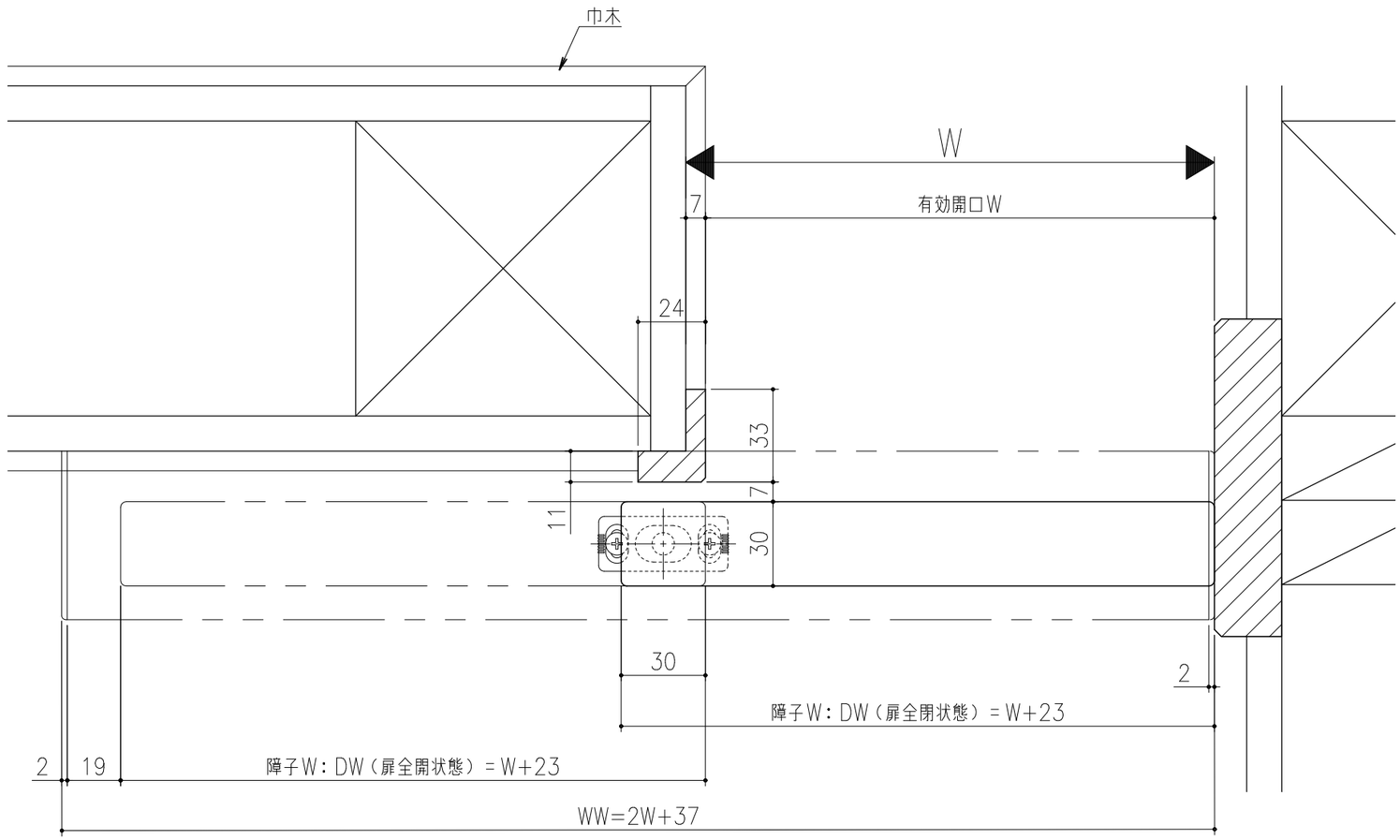

シンプル・スリム枠
室内引戸　アウトセット仕様　壁付け　無目枠直付　片引き戸
枠見込み　　ｍｍ
たて横断面
ssu03a01

図名	尺度	作成	作図	検図	図番
基準図	1:1	制定 廃止			

A1