三協立山株式会社 三協アルミ社

	日	年	担当	記事
1				
2				
3				

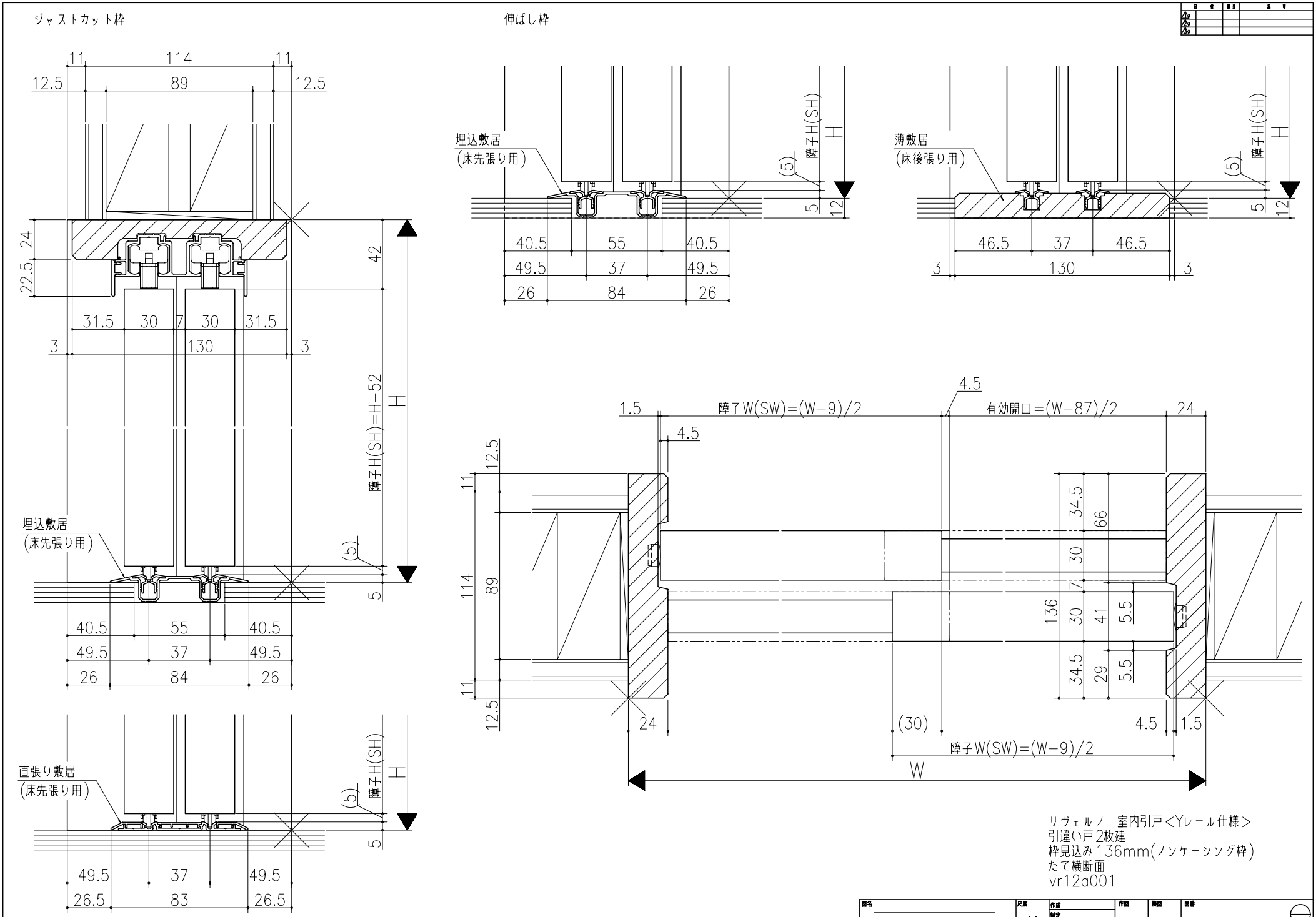

リヴェルノ　室内引戸<Yレール仕様>
引違い戸2枚建
枠見込み136mm(ノンケーシング枠)
たて横断面
vr12a001

図名	尺度	作成	作図	検図	図番
基準図	1:1	制定 / 廃止			

A1