三協立山株式会社 三協アルミ社

	日	年	月	日	記	事
1						
2						
3						

A:レール下端～躯体面寸法
B:戸尻かかり寸法
D:チリ寸法

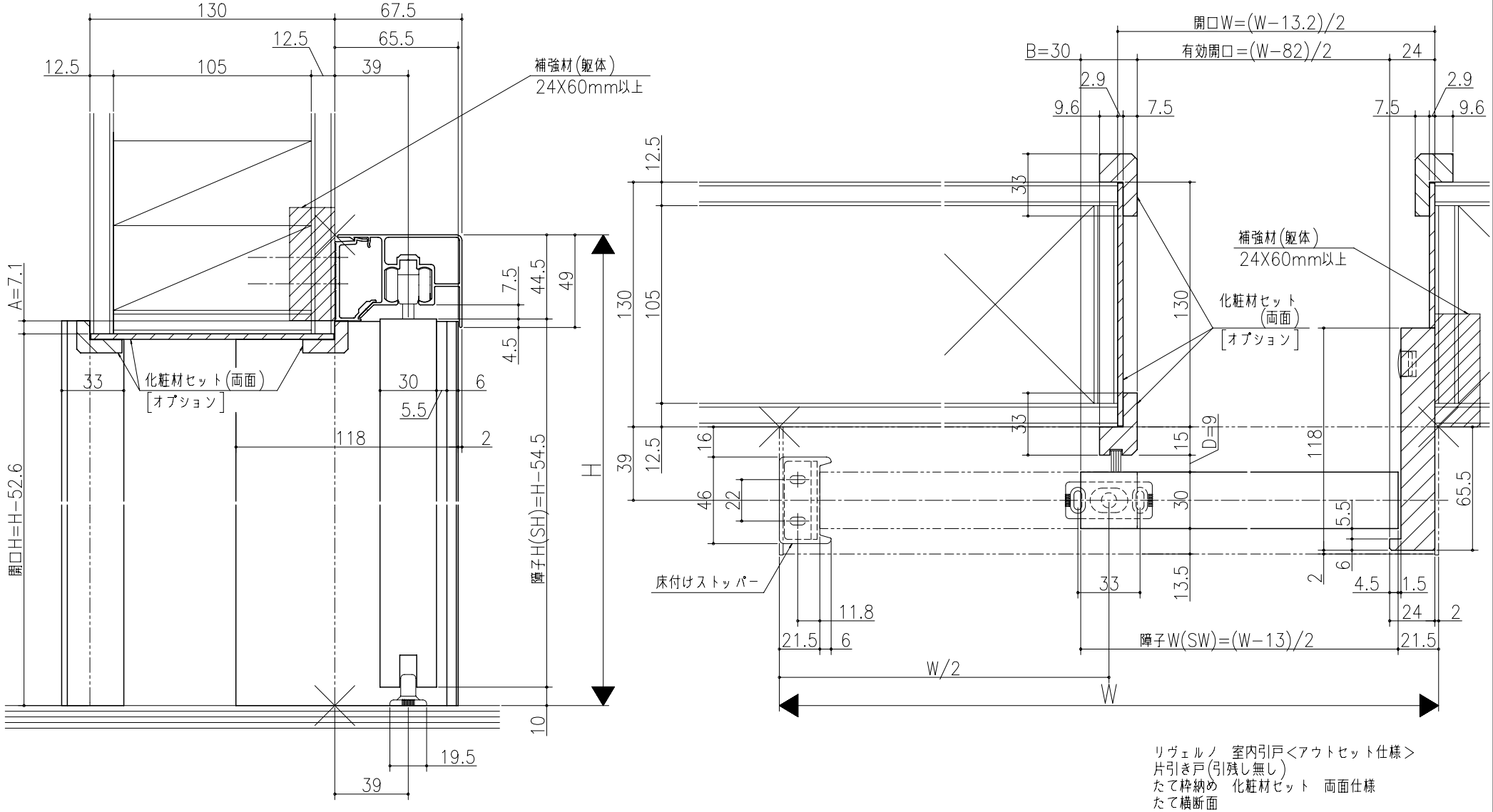

リヴェルノ　室内引戸<アウトセット仕様>
片引き戸(引残し無し)
たて枠納め　化粧材セット　両面仕様
たて横断面
vr25a008

図名	基準図	尺度	1:1	作成	制定	廃止	作図	検図	図番

A1