B:戸尻かかり寸法
D:チリ寸法

※ H寸法は、壁付けガイド表面から鴨居レール上端までの寸法を示す。

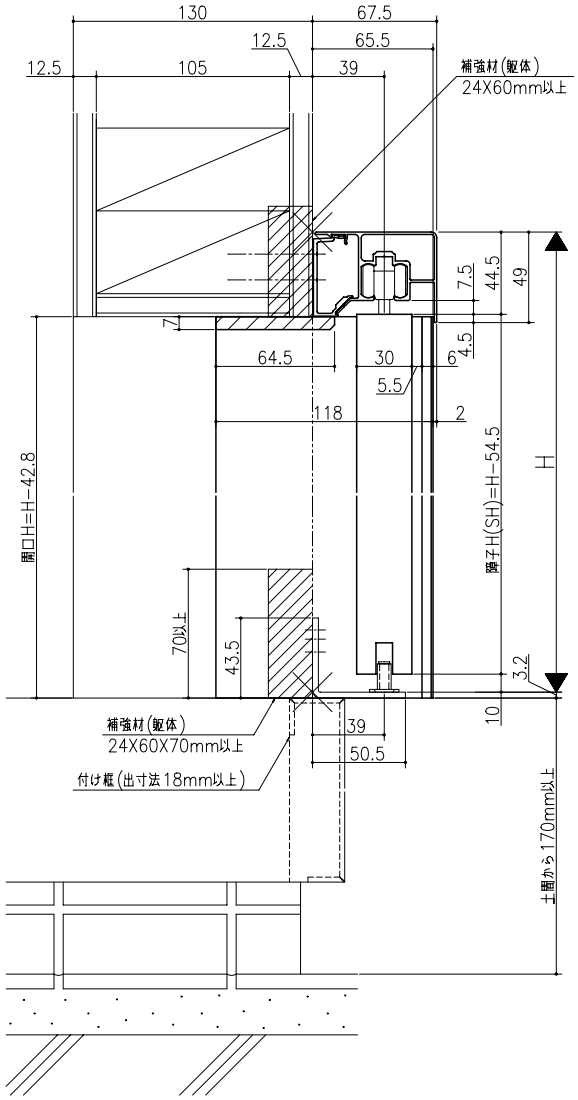


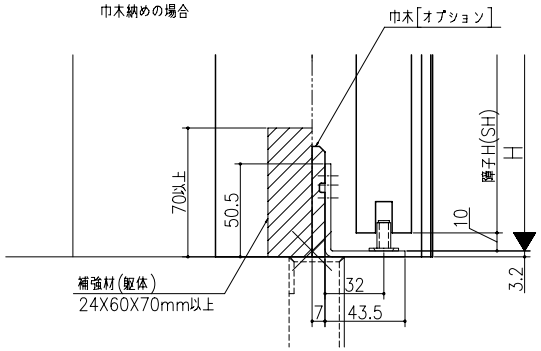


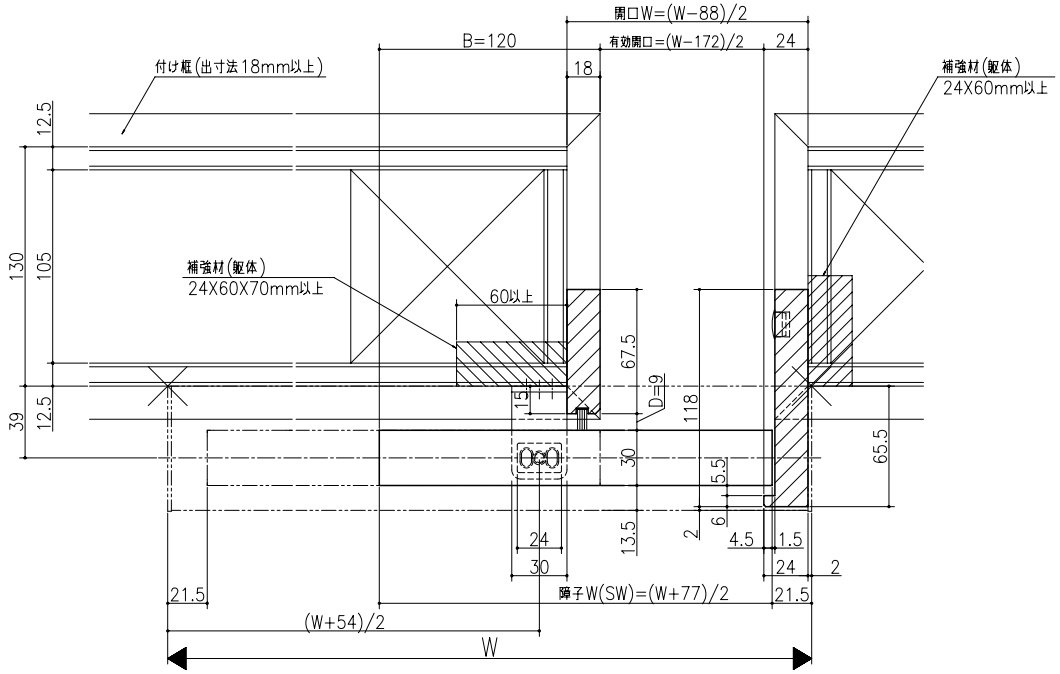


リヴェルノ　室内引戸<アウトセット仕様>
片引き戸　エントランスタイプ
無目枠セット納め
たて横断面
vr25a027

| 品名 | 尺度 | 作成 | 作図 | 検図 | 部番 |
|---|---|---|---|---|---|
| 基準図 | 1:1 | 制図 | | | |
| | | 承認 | | | |